ΠΡΟΪΣΤΑΜΕΝΗ ΑΡΧΗ:

ΠΕΡΙΦΕΡΕΙΑ ΗΠΕΙΡΟΥ
ΠΕΡΙΦΕΡΕΙΑΚΗ ΕΝΟΤΗΤΑ ΙΩΑΝΝΙΝΩΝ
ΔΗΜΟΣ ΔΩΔΩΝΗΣ

ΕΡΓΟ:

ΕΞΩΤΕΡΙΚΟ ΔΙΚΤΥΟ ΥΔΡΕΥΣΗΣ ΓΙΑ ΜΕΤΑΦΟΡΑ ΝΕΡΟΥ ΣΕ ΤΟΠΙΚΕΣ ΚΟΙΝΟΤΗΤΕΣ Δ.Ε. ΑΓΙΟΥ ΔΗΜΗΤΡΙΟΥ

ΑΡΙΘ. ΣΧΕΔΙΟΥ	ΘΕΜΑ
Τ.1	ΤΥΠΙΚΕΣ ΔΙΑΤΟΜΕΣ ΣΚΑΜΜΑΤΩΝ
ΚΛΙΜΑΚΑ	
1:20	

ΣΥΝΤΑΞΗ	ΥΠΟΓΡΑΦΗ
ΚΟΥΚΝΑΚΟΣ ΑΓΓ. ΠΑΝΑΓΙΩΤΗΣ ΔΙΠΛ. ΠΟΛΙΤΙΚΟΣ ΜΗΧΑΝΙΚΟΣ Δ.Π.Θ ΜΕΛΟΣ Τ.Ε.Ε. Α.Μ. 94410 ΜΕΡΑΡΧΙΑΣ 49 - ΣΕΡΡΕΣ ΤΗΛ. 2321 304151 ΑΦΜ 100892965 - Α΄ ΔΟΥ ΣΕΡΡΩΝ	PANAGIOTIS KOUKNAKOS Digitally signed by PANAGIOTIS KOUKNAKOS Date: 2021.05.26 23:23:29 +03'00'
ΣΕΡΡΕΣ ΜΑΪΟΣ 2021	

ΕΛΕΓΧΟΣ ΥΠΗΡΕΣΙΑΣ

GEORGIOS NAOUM
Digitally signed by GEORGIOS NAOUM
Date: 2021.05.28 09:56:10 +03'00'

ΕΓΚΡΙΤΙΚΗ ΑΠΟΦΑΣΗ

ΑΡ.

Στάθ

ΣΚΑΜΜΑ ΑΓΩΓΟΥ ΣΕ ΑΣΦΑΛΤΟΣΤΡΩΜΕΝΗ ΟΔΟ ΜΕ ΜΙΑ ΑΣΦΑΛΤΙΚΗ ΣΤΡΩΣΗ

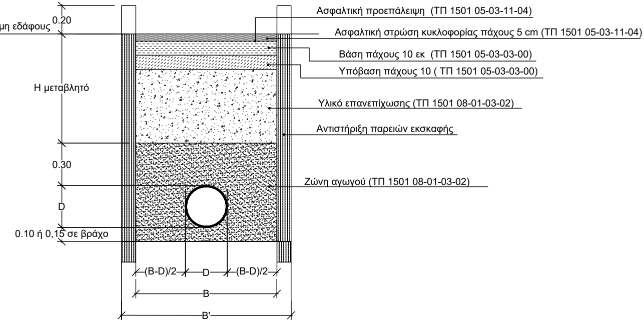
μη εδάφους
0.20
Ασφαλτική προεπάλειψη (ΤΠ 1501 05-03-11-04)
Ασφαλτική στρώση κυκλοφορίας πάχους 5 cm (ΤΠ 1501 05-03-11-04)
Βάση πάχους 10 εκ (ΤΠ 1501 05-03-03-00)
Υπόβαση πάχους 10 (ΤΠ 1501 05-03-03-00)
Η μεταβλητό
Υλικό επανεπίχωσης (ΤΠ 1501 08-01-03-02)
Αντιστήριξη παρειών εκσκαφής
0.30
Ζώνη αγωγού (ΤΠ 1501 08-01-03-02)
D
0.10 ή 0,15 σε βράχο
(B-D)/2
D
(B-D)/2
B
B'

ΣΚΑΜΜΑ ΑΓΩΓΟΥ ΣΕ ΑΣΦΑΛΤΟΣΤΡΩΜΕΝΗ ΜΕ ΔΥΟ ΑΣΦΑΛΤΙΚΕΣ ΣΤΡΩΣΕΙΣ

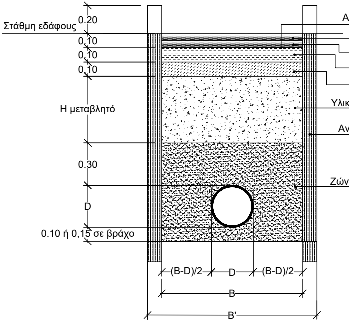
Στάθμη εδάφους
0.20
Α
0.10
0.10
0.10
Η μεταβλητό
Υλικ
Αν
0.30
Ζών
D
0.10 ή 0,15 σε βράχο
(B-D)/2
D
(B-D)/2
B
B'

ΣΚΑΜΜΑ ΑΓΩΓΟΥ ΣΕ ΧΩΜΑΤΟΔΡΟΜΟ

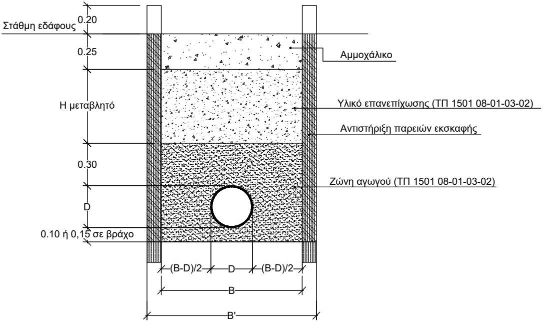
Στάθμη εδάφους
0.20
0.25
Αμμοχάλικο
Η μεταβλητό
Υλικό επανεπίχωσης (ΤΠ 1501 08-01-03-02)
Αντιστήριξη παρειών εκσκαφής
0.30
Ζώνη αγωγού (ΤΠ 1501 08-01-03-02)
D
0.10 ή 0,15 σε βράχο
(B-D)/2
D
(B-D)/2
B
B'

ΣΚΑΜΜΑ ΑΓΩΓΟΥ ΣΕ ΤΣΙΜΕΝΤΟΣΤΡΩΜΕΝΗ

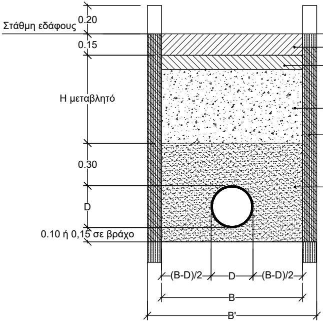
Στάθμη εδάφους
0.20
0.15
Η μεταβλητό
0.30
D
0.10 ή 0,15 σε βράχο
(B-D)/2
D
(B-D)/2
B
B'

ΟΔΟ

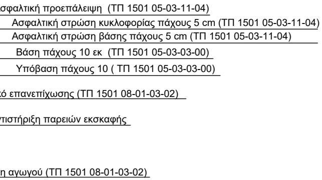
σφαλτική προεπάλειψη (ΤΠ 1501 05-03-11-04)
Ασφαλτική στρώση κυκλοφορίας πάχους 5 cm (ΤΠ 1501 05-03-11-04)
Ασφαλτική στρώση βάσης πάχους 5 cm (ΤΠ 1501 05-03-11-04)
Βάση πάχους 10 εκ (ΤΠ 1501 05-03-03-00)
Υπόβαση πάχους 10 (ΤΠ 1501 05-03-03-00)
κό επανεπίχωσης (ΤΠ 1501 08-01-03-02)
ντιστήριξη παρειών εκσκαφής
η αγωγού (ΤΠ 1501 08-01-03-02)

ΣΚΑΜΜΑ ΑΓΩΓΟΥ ΣΤΟ ΕΡΕΙΣΜΑ ΟΔΟΥ

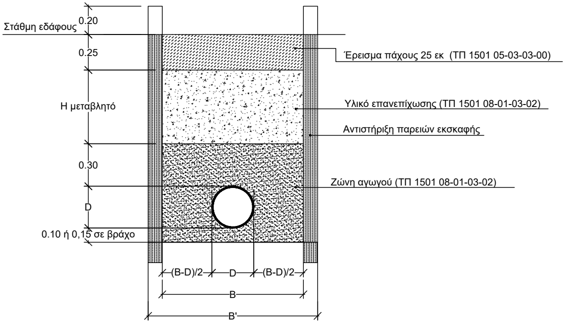
Στάθμη εδάφους
0.20
0.25
Η μεταβλητό
0.30
D
0.10 ή 0,15 σε βράχο
Έρεισμα πάχους 25 εκ (ΤΠ 1501 05-03-03-00)
Υλικό επανεπίχωσης (ΤΠ 1501 08-01-03-02)
Αντιστήριξη παρειών εκσκαφής
Ζώνη αγωγού (ΤΠ 1501 08-01-03-02)
(B-D)/2
D
(B-D)/2
B
B'

ΟΔΟ

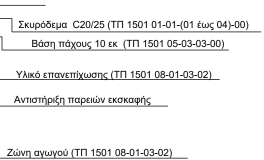
Σκυρόδεμα C20/25 (ΤΠ 1501 01-01-(01 έως 04)-00)
Βάση πάχους 10 εκ (ΤΠ 1501 05-03-03-00)
Υλικό επανεπίχωσης (ΤΠ 1501 08-01-03-02)
Αντιστήριξη παρειών εκσκαφής
Ζώνη αγωγού (ΤΠ 1501 08-01-03-02)

ΣΚΑΜΜΑ ΑΓΩΓΟΥ ΣΕ ΠΛΑΚΑΣΤΡΩΤΟ

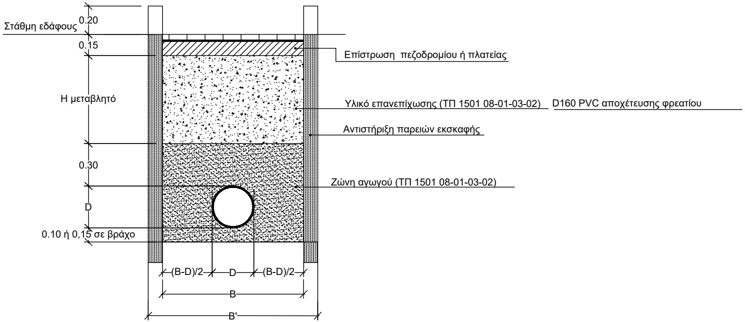
Στάθμη εδάφους
0.20
0.15
Η μεταβλητό
0.30
D
0.10 ή 0,15 σε βράχο
Επίστρωση πεζοδρομίου ή πλατείας
Υλικό επανεπίχωσης (ΤΠ 1501 08-01-03-02)
D160 PVC αποχέτευσης φρεατίου
Αντιστήριξη παρειών εκσκαφής
Ζώνη αγωγού (ΤΠ 1501 08-01-03-02)
(B-D)/2
D
(B-D)/2
B
B'

ΔΙΑΤΑΞΗ ΑΝΑΡΤΗΣΗΣ ΑΓΩΓΟΥ

ΥΔΡΟΛΗΨΙΑ ΠΥΡΟΣΒΕΣΗΣ

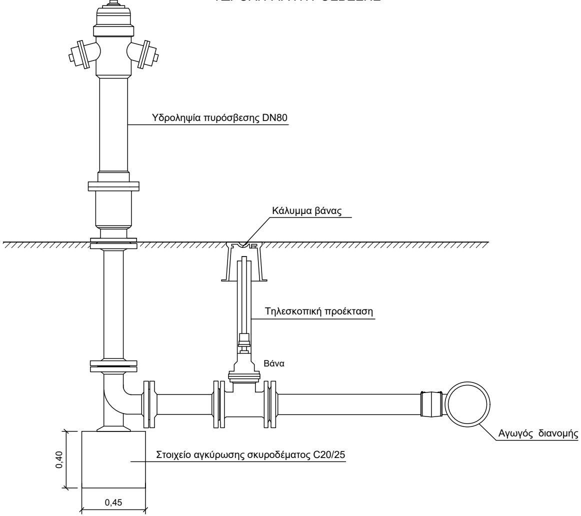
Υδροληψία πυρόσβεσης DN80
Κάλυμμα βάνας
Τηλεσκοπική προέκταση
Βάνα
Αγωγός διανομής
Στοιχείο αγκύρωσης σκυροδέματος C20/25
0,40
0,45

ΛΕΠΤΟΜΕΡΕΙΑ ΑΝΑΡΤΗΣΗΣ ΑΓΩΓΟΥ ΑΠΟ ΑΝΩΔΟΜΗ ΤΕΧΝΙΚΟΥ (ΚΛ 1:10)

Οι στηρίξεις τοποθετούνται ανά 2.0 μ

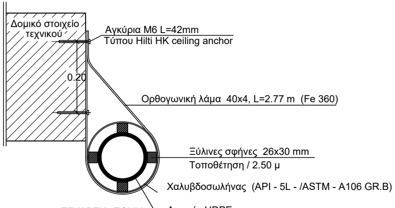
Δομικό στοιχείο τεχνικού
Αγκύρια M6 L=42mm
Τύπου Hilti HK ceiling anchor
0.20
Ορθογωνική λάμα 40x4, L=2.77 m (Fe 360)
Ξύλινες σφήνες 26x30 mm
Τοποθέτηση / 2.50 μ
Χαλυβδοσωλήνας (API - 5L - /ASTM - A106 GR.B)
Αγωγός HDPE

ΕΓΚΑΡΣΙΑ ΤΟΜΗ

ΚΑΤΑ ΜΗΚΟΣ ΤΟΜΗ

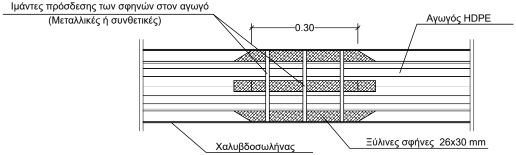
Ιμάντες πρόσδεσης των σφηνών στον αγωγό
(Μεταλλικές ή συνθετικές)
0.30
Αγωγός HDPE
Χαλυβδοσωλήνας
Ξύλινες σφήνες 26x30 mm